COTY

Ficha de repuestos

Código Z189/D9

ES

Plano

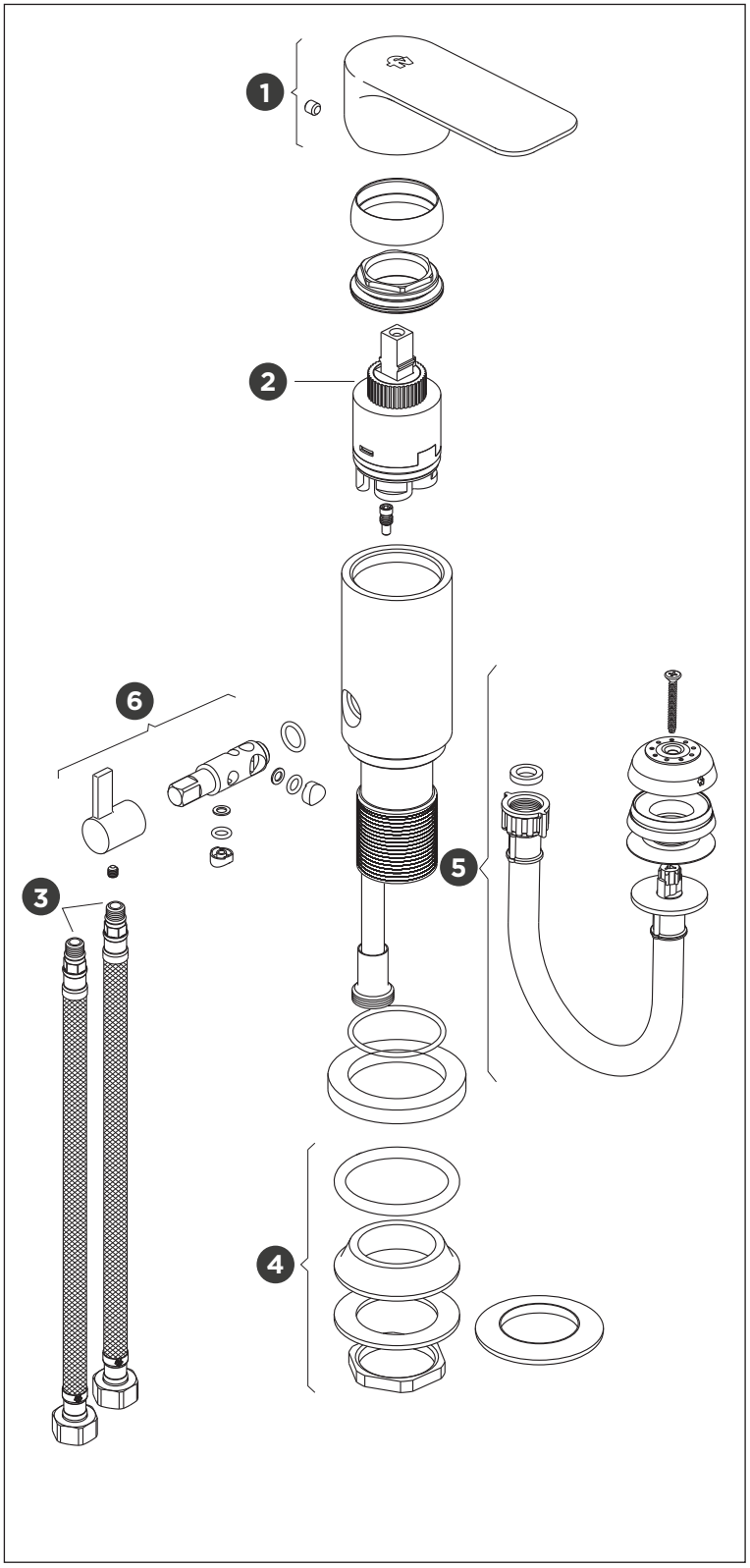

	Código	Denominación
1	Z181/D9.14.0L-R-**CR**	Manija completa (cromo)
	Z181/D9.14.0L-R-**ORR**	Manija completa (oro rayado)
	Z181/D9.14.0L-R-**QLR**	Manija completa (niquel rayado)
	Z181/D9.14.0L-R-**NG**	Manija completa (negro mate)
2	Z411.01.25.0-D	Cartucho Ø 35mm
3	Z181/L6.20.0-D	Manguera flexible M10 (x1)
4	Z189/B1.8.0-D	Set de fijación
5	Z295/A1.1.0A-D	Lluvia bidé completa
6	Z189/D9.5.0A-D-**CR**	Transferencia completa (cromo)
	Z189/D9.5.0A-D-**ORR**	Transferencia completa (oro rayado)
	Z189/D9.5.0A-D-**QLR**	Transferencia completa (niquel rayado)
	Z189/D9.5.0A-D-**NG**	Transferencia completa (negro mate)

Solicitar los mismos comuníquese con nuestro Departamento de Ventas.

Nosotros

GRUPO FV

Bernardo de Irigoyen 1053 - B1604AFC
Florida - Pcia. de Buenos Aires - Argentina
Tel.: +54 (011) 4730-5300

Contacto

Web: www.grupofv.com
E-mail: contacto@grupofv.com
Grupofvoficial grupofvoficial

UTILIZA SIEMPRE REPUESTOS ORIGINALES FV

COMPRA ORIGINAL · REPUESTOS LEGÍTIMOS

CALIDAD ISO 9001

GRIFERIA & SANITARIOS

GARANTIA 5 AÑOS

COTY

Spare parts sheet

Code Z189/D9

EN

Plane

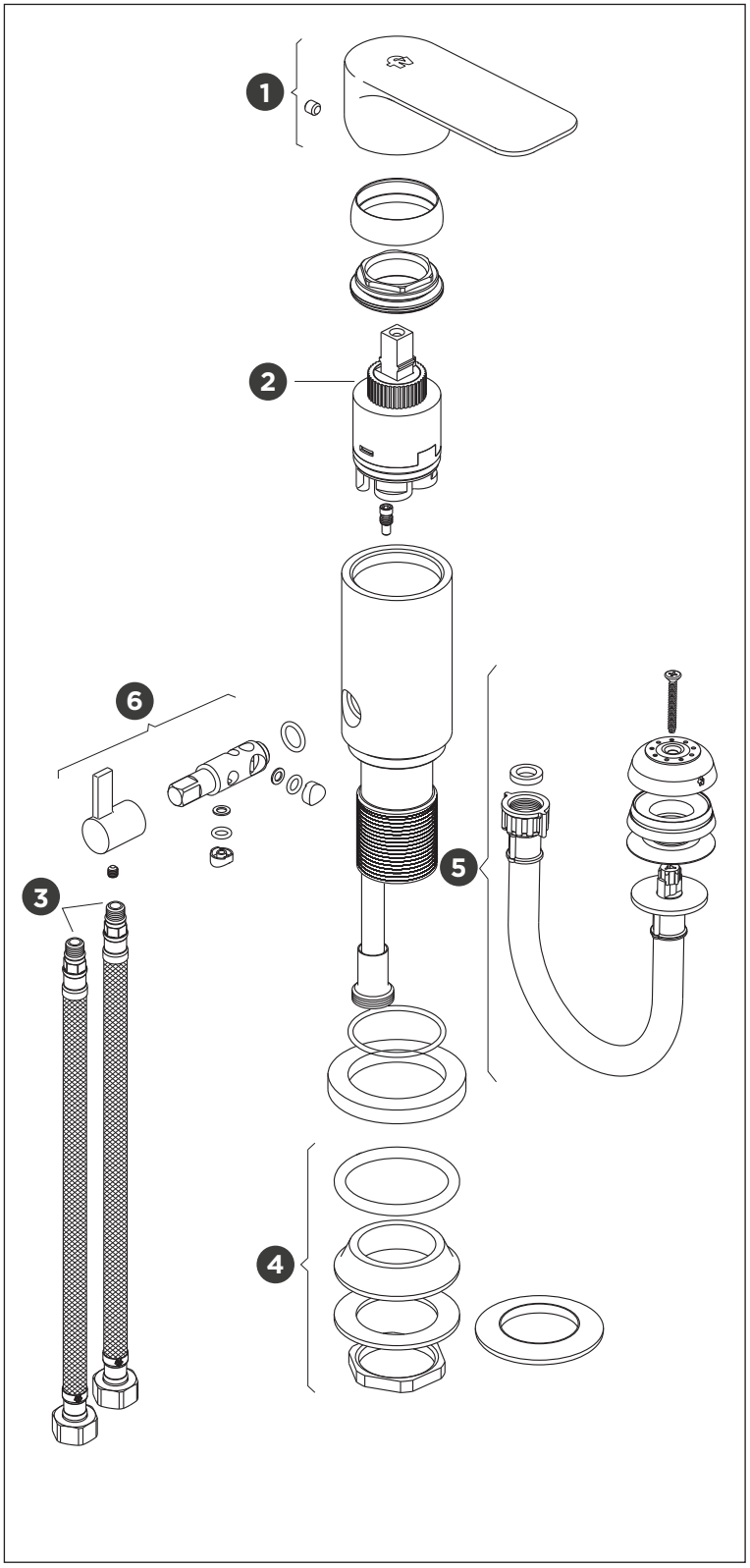

	Code	Denomination
1	Z181/D9.14.0L-R-**CR**	Complete handle (cromo)
	Z181/D9.14.0L-R-**ORR**	Complete handle (oro rayado)
	Z181/D9.14.0L-R-**QLR**	Complete handle (niquel rayado)
	Z181/D9.14.0L-R-**NG**	Complete handle (negro mate)
2	Z411.01.25.0-D	Ø 35mm Cartridge
3	Z181/L6.20.0-D	M10 (x1) fixation set
4	Z189/B1.8.0-D	Set de fijación
5	Z295/A1.1.0A-D	Bidet shower
6	Z189/D9.5.0A-D-**CR**	Complete diverter (cromo)
	Z189/D9.5.0A-D-**ORR**	Complete diverter (oro rayado)
	Z189/D9.5.0A-D-**QLR**	Complete diverter (niquel rayado)
	Z189/D9.5.0A-D-**NG**	Complete diverter (negro mate)

Solicitar los mismos comuníquese con nuestro Departamento de Ventas.

About us

GRUP FV

Bernardo de Irigoyen 1053 - B1604AFC
Florida - Pcia. de Buenos Aires - Argentina
Tel.: +54 (011) 4730-5300

Contact

Web: www.grupofv.com
E-mail: contacto@grupofv.com
Grupofvoficial grupofvoficial

ALLWAYS USE ORIGINAL FV SPARE PARTS

COMPRA ORIGINAL · REPUESTOS LEGÍTIMOS

CALIDAD ISO 9001

GRIFERIA & SANITARIOS

GARANTIA 5 AÑOS