Z120.PR0-10

Ducha articulada

Articuled showerhead

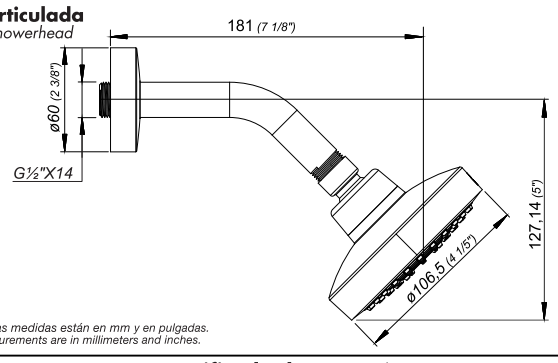

Nota: Todas las medidas están en mm y en pulgadas.
Note: All measurements are in millimeters and inches.

Certificado de Garantía

La garantía de FV ampara todos sus productos contra defectos de fabricación

Limpieza y mantenimiento

Los productos de FV han sido fabricados según técnicas
de avanzada y con materiales de primera calidad,
que le aseguran una prolongada duración en perfectas condiciones.
A efectos de preservar esta calidad le sugerimos tener en cuenta estos consejos:
NO USE limpiadores abrasivos, polvo de limpieza, esponjas metálicas o de fibra.
USE en lo posible jabón neutro o detergente de uso doméstico. Seque con paño suave.

Condiciones de validez

Si a criterio debidamente fundado de personal técnico de FV se comprobara
la intervención de mano de obra inexperta en la colocación, reparación y/o
mantenimiento de los productos, esta garantía perderá automáticamente su validez.
Asimismo sera requisito inexcusable para realizar cualquier reclamo de garantía
la presentación de la factura de compra original

1) El fabricante y/o importador de este producto FV S.A., una sociedad constituida
y regulada por las leyes de la Republica Argentina, con planta en Villa Rosa (Prov. Bs. As.)
y sede social en Roconquista 336 11° piso - Capital Federal.
2) La identificacion del producto y las especificaciones tecnicas necesarias
constan consignadas en catalogo, folleteria y en oficina tecnica.
3) Ver condiciones de uso, mantenimiento y validez de la garantia en el texto que precede.
4) La reparacion de los productos fabricados por FV solo podra delegarse en personal
capacitado, en caso de duda comunicarse a los centros de atencion al usuario.
5) Plazo de garantia: 5 años.

GRUPO FV
contacto@grupofv.com

CALIDAD ISO 9001

Escaneá el código para obtener más información sobre este producto.
www.grupofv.com

FV S.A. se reseva el derecho de modificar, cambiar, mejorar y/o anular materiales, productos y/o diseños sin previo aviso.
FV S.A. reserves the right to modify, to change, to improve and/or discontinue materials, products and/or designs without previous notice.

FOLL-Z120-M4-0 / Edición N°1 / Diciembre 2020

Z120.PR0-10

Gráfico de caudales de operación

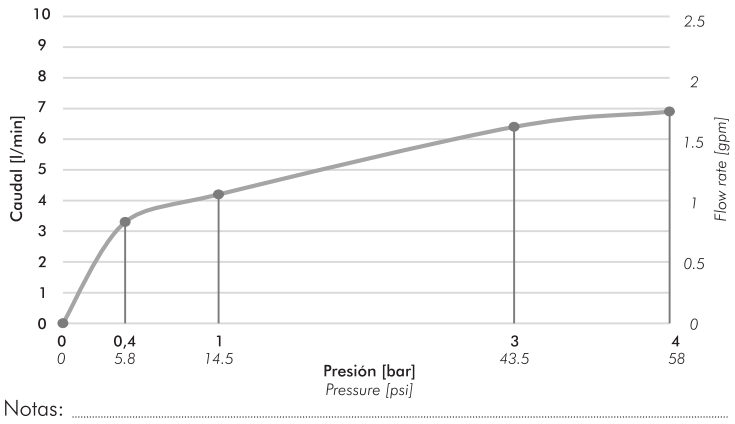

Notas: .....