COMPACTA

Ficha de repuestos

Z181/M4.0

ES

Plano

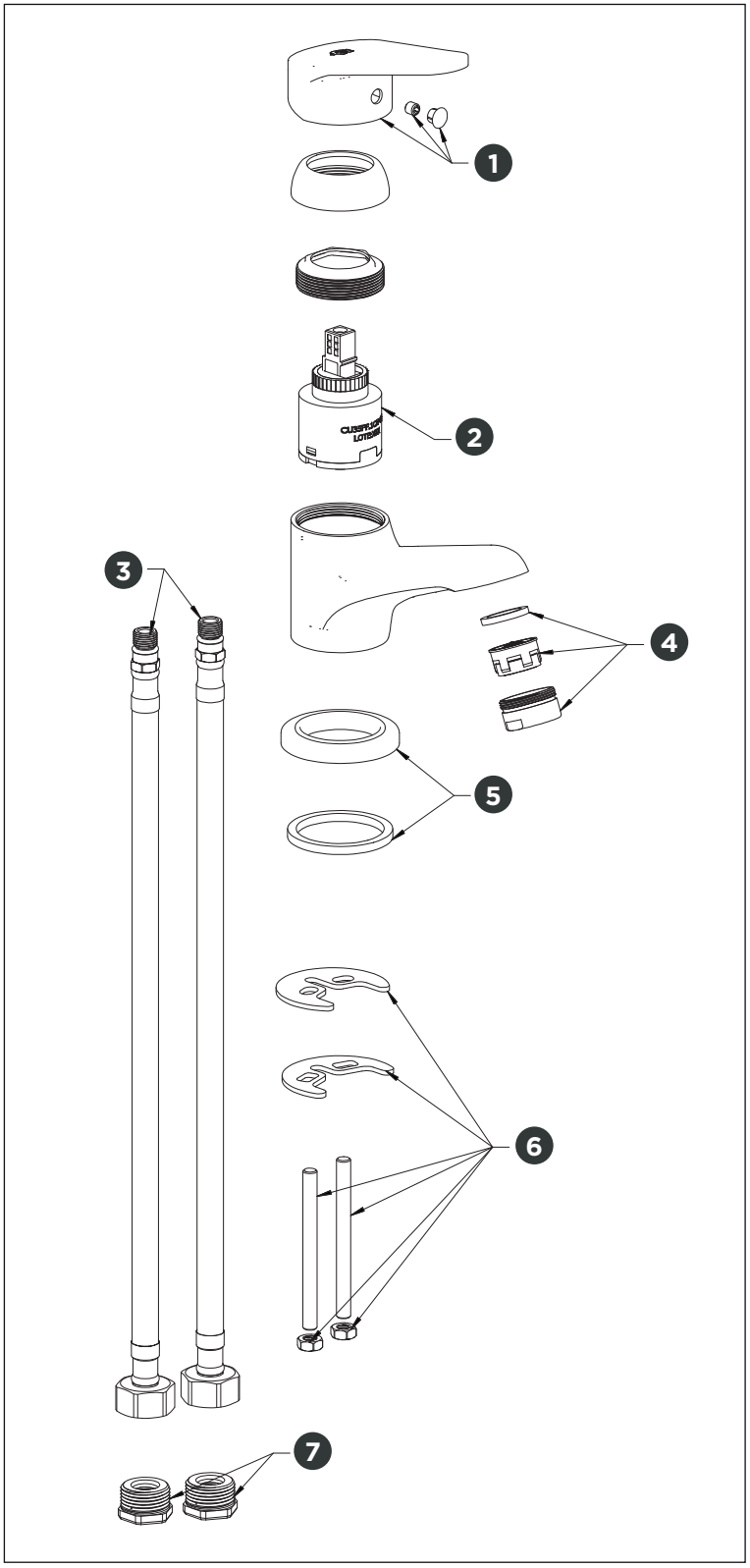

	Código	Denominación
1	Z181/M4.14.0L-R-CR	Repuesto manija armada
2	ZFTP35M-10H131FK-D	Repuesto flexible M10 x G1/2” 350mm (x2un.)
3	ZCU35FF.1CH-D	Repuesto cartucho 35mm bajo
4	Z181/M4.4.0-D-CR	Repuesto boquilla completa 8,3 l/m
5	Z181/M4.15.0-D-CR	Repuesto anillo base armado
6	Z181/M4.8.0-D	Repuesto set fijación
7	Z400.9-D2	Repuesto niple G 1/2” - UNEF 9/16” (x2un.)

Solicitar los mismos comuníquese con nuestro Departamento de Ventas.

Nosotros

GRUPO FV

Bernardo de Irigoyen 1053 - B1604AFC
Florida - Pcia. de Buenos Aires - Argentina
Tel.: +54 (011) 4730-5300

Contacto

Web: www.grupofv.com
E-mail: contacto@grupofv.com
Grupofvoficial grupofvoficial

UTILIZA SIEMPRE REPUESTOS ORIGINALES FV

COMPRA ORIGINAL REPUESTOS LEGÍTIMOS

CALIDAD ISO 9001

GRIFERÍA & SANITARIOS

GARANTÍA 5 AÑOS

COMPACTA

Spare parts sheet

Z181/M4.0

EN

Diagram

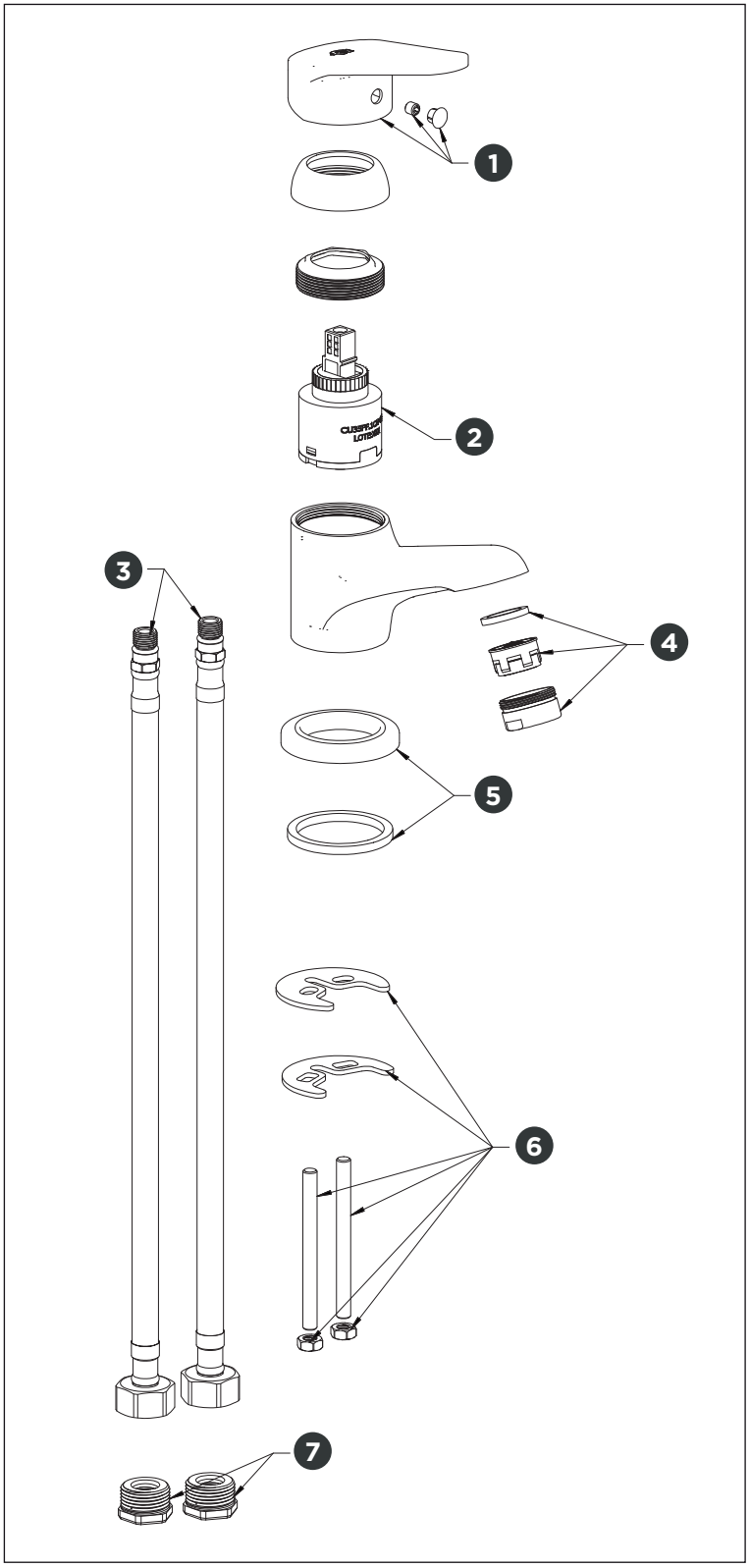

	Code	Denomination
1	Z181/M4.14.0L-R-CR	Replacement armed handle
2	ZFTP35M-10H131FK-D	Flexible replacement M10 x G1/2” 350mm (x2un.)
3	ZCU35FF.1CH-D	Replacement low cartridge 35mm
4	Z181/M4.4.0-D-CR	Replacement complete nozzle 8.3 l/m
5	Z181/M4.15.0-D-CR	Replacement assembled base ring
6	Z181/M4.8.0-D	Replacement fixing set
7	Z400.9-D2	Replacement nipple G1/2” - UNEF 9/16” (x2un.)

To request them, contact our Sales Department.

About us

GRUP FV

Bernardo de Irigoyen 1053 - B1604AFC
Florida - Pcia. de Buenos Aires - Argentina
Tel.: +54 (011) 4730-5300

Contact

Web: www.grupofv.com
E-mail: contacto@grupofv.com
Grupofvoficial grupofvoficial

ALLWAYS USE ORIGINAL FV SPARE PARTS

COMPRA ORIGINAL REPUESTOS LEGÍTIMOS

CALIDAD ISO 9001

GRIFERÍA & SANITARIOS GARANTÍA 5 AÑOS