iguazú

Z108/L5

Instalación y mantenimiento
Installation and maintenance

Línea L5 Iguazú / *Iguazú Line L5*

FELICITACIONES!
El producto que Usted adquirió ha pasado por los mas estrictos controles de calidad, de funcionamiento y de los acabados, asegurándole una vida libre de inconvenientes durante años. Agradecemos la elección que ha hecho y, por sobre todas l cosas, la confianza depositada en nosotros. Ella es la que nos motiva a mejorar día a día nuestro trabajo.

CONGRATULATIONS!
This product has been subjected to stringent tests for its quality, performance and finish. We guarantee years of trouble free operation. We thank you for your choice and above all for the trust you are placing in us. This trust is what motivates us to improve every day.

Antes de conectar la grifería a la distribución de agua, purgar muy bien la cañería para eliminar partículas extrañas.
Before connecting the faucet to the water supply, flush the tubing thoroughly to eliminate any residue.

Z108/L5 - Juego monocomando para ducha.
Single handle shower set.

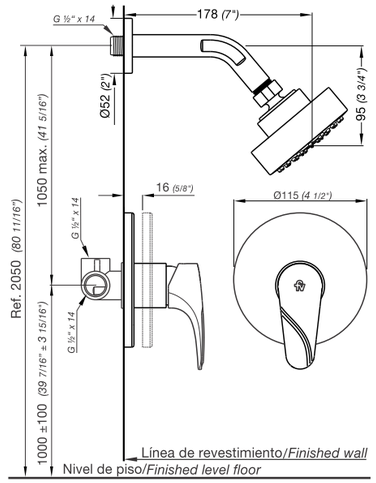

Detalle restrictor de caudal
Flow restrictor detail

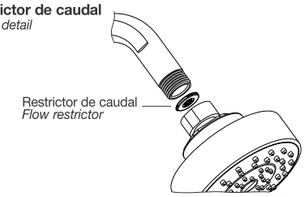

Una vez finalizada la instalación y antes de colocar el revestimiento final, probar la estanqueidad del circuito. Después de que esté terminado el revestimiento quitar el protector y colocar la tapa y la manija.

Once the installation is finished check for leakage. After applying coating place the cover and handle.

Instalación del esqueleto
3 Opciones de instalación.
1_Caño roscado de 1/2" Gas (plástico o metálico).
2_Caño plástico de 1/2" Gas con inserto metálico.
3_Caño de cobre + niple adaptador de 1/2" Gas.

Body installation
3 Possible installation ways.
1_Thread pipe 1/2" Gas (plastic or metalic).
2_Plastic pipe 1/2" Gas with metallic insert.
3_Copper pipe + adaptor nipple 1/2" Gas.

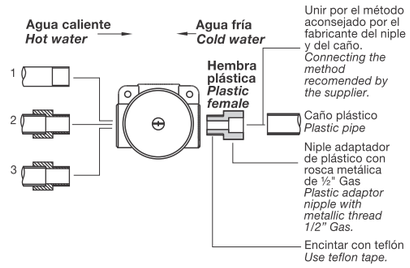

Protectores/limitadores de pared terminada
Plastic cover/finished wall limit.

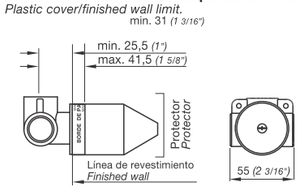

Todas las medidas están en milimetros y en pulgadas.
All measurements are in millimeters and inches.

Limpieza / mantenimiento

Use solamente productos jabonosos suaves. **NUNCA** use productos abrasivos, esponjas metálicas, ni paños fibrosos. Las incrustaciones de sarro pueden eliminarse, con un poco de vinagre de alcohol y un buen cepillado. Los juegos de grifería son fabricados a partir de diferentes materias primas y con distintos espesores. En caso de superficies pintadas también se requieren diferentes procesos de coloreado. Por lo tanto no se puede asegurar una uniformidad absoluta de colores.

Cleaning and care instructions

It is recommended to wipe faucets dry with a soft cloth after use avoid spots left by mineral deposits when water evaporates. Avoid harsh and abrasive cleaners on all faucets surfaces. Use only a soft damp cloth with mild liquid soap to clean the faucet surfaces of all finishes inluiding coated polished brass, gold, brushed nickel, etc. Painted and plated surfaces alike, should be coated regularly with a thin protective film. Non-abrasiveliquid car wax is recommended.

FV S.A. Bernardo de Irigoyen 1053 - B1604AFC Florida, Pcia. de Buenos Aires, Argentina. Tel.: (011) 4730-5300, Fax: (011) 4730-5363
Centro de Atención al Usuario FV responde para todo el país: Tel.: 0810-555-5300 - E-mail: fvresponde@fvsa.com

Web: www.fvsa.com

FV S.A. se reserva el derecho de introducir mejoras y/o modificaciones de diseño según convenga, sin previo aviso.
FV SA reserves the right to make revisions without notice in the designs of faucets and bathrooms accessories or in packaging.

FOLL-Z108/L5

Modification		New	X					Name: D.Villafañe			
Description:											
Direct modification		Observations:									
Predicted modification											
Other modification											
Nº	Modifications	Date	Name			Nº	Modifications	Date	Name		

Specifications		Date	Name	Tolerance
Paper	70-80 grs	30/06/2016	D.Villafañe	± 1 mm
Print	1 colour, black, front-back			
Measurements	210 x 148 mm (Esc. 1:1)			

Denomination	Code	Edition
BOOKLET	FOLL-Z108/L5	