PRINTABLE

Lilo new G1N

Z189/G1N Monocomando para bidé.
Desagüe con tapita.
Single handle bidet set, with stopper
Drain assembly.

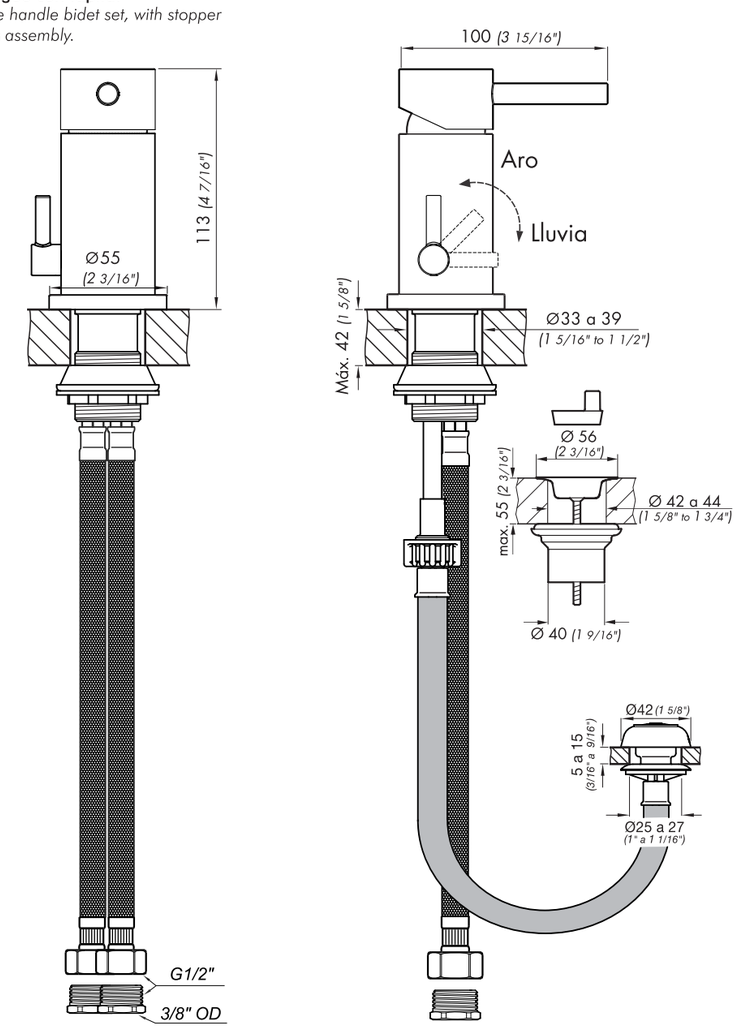

Nota: Todas las medidas están en mm y en pulgadas
Note: All measurements are in millimeters and inches

Lilo new G1N

Gráfico de caudales de operación / *Operation flow rate graphic*

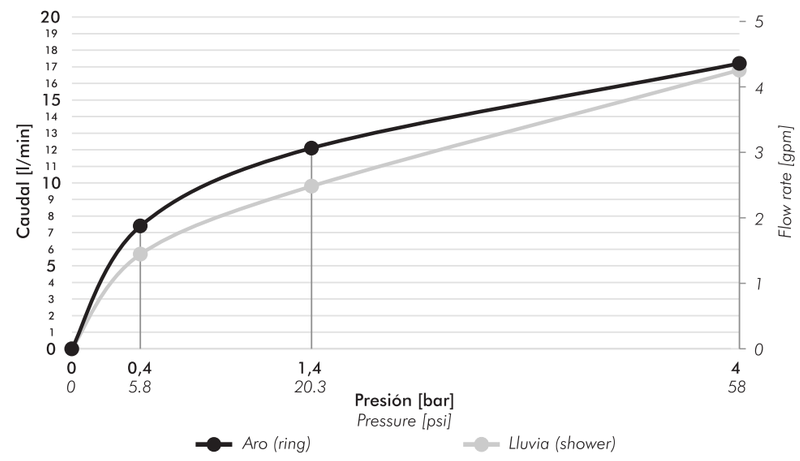

Notas: .....

Mantenimiento

Certificado de Garantía

La garantía de FV ampara todos sus productos contra defectos de fabricación

Limpieza y mantenimiento

Los productos de FV han sido fabricados según técnicas
de avanzada y con materiales de primera calidad,
que le aseguran una prolongada duración en perfectas condiciones.
A efectos de preservar esta calidad le sugerimos tener en cuenta estos consejos:
NO USE limpiadores abrasivos, polvo de limpieza, esponjas metálicas o de fibra.
USE en lo posible jabón neutro o detergente de uso doméstico. Seque con paño suave.

Condiciones de validez

Si a criterio debidamente fundado de personal técnico de FV se comprobara
la intervención de mano de obra inexperta en la colocación, reparación y/o
mantenimiento de los productos, esta garantía perderá automáticamente su validez.
Asimismo sera requisito inexcusable para realizar cualquier reclamo de garantía
la presentación de la factura de compra original

1) El fabricante y/o importador de este producto FV S.A., una sociedad constituida
y regulada por las leyes de la Republica Argentina, con planta en Villa Rosa (Prov. Bs. As.)
y sede social en Reconquista 336 11° piso - Capital Federal.
2) La identificacion del producto y las especificaciones tecnicas necesarias
constan consignadas en catalogo, folleteria y en oficina tecnica.
3) Ver condiciones de uso, mantenimiento y validez de la garantia en el texto que precede.
4) La reparacion de los productos fabricados por FV solo podra delegarse en personal
capacitado, en caso de duda comunicarse a los centros de atencion al usuario.
5) Plazo de garantia: 5 años.

CALIDAD ISO 9001

GRUPO FV

contacto@grupofv.com

Escaneá el código
para obtener más
información sobre
este producto.
www.grupofv.com

FV S.A. se reseva el derecho de modificar, cambiar, mejorar y/o anular materiales, productos y/o diseños sin previo aviso.
FV S.A. reserves the right to modify, to change, to improve and/or discontinue materials, products and/or designs without previous notice.

FOLL-Z189/G1N / Edición N°1 / Marzo 2022

Lilo New

Z189/G1N

Instalación y mantenimiento

Installation and maintenance

Antes de conectar la grifería a la distribución de agua, purgar muy bien la cañería a fin de eliminar partículas extrañas.
Before connecting the faucet to the supply, flush the piping system thoroughly to eliminate any residue.

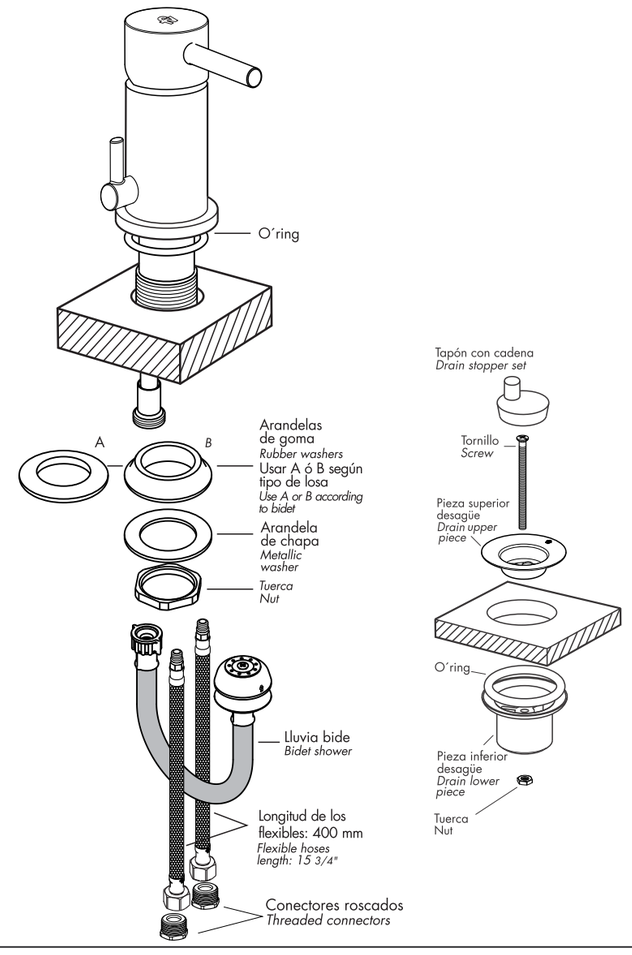

Modifications							
N°	Description	Date	Name	N°	Description	Date	Name

Specifications

Paper	70-80 grs.
Print	1 color: BLACK / FRONT-BACK
Measurements	440 x 290 mm (Draw Esc. 1:1)

	Date	Name
Drawn	04/03/2022	jbenavidez
Checked	30/08/22	
Approved	01/09/2022	

Tolerance
± 1 mm

Denomination

Booklet

Code: **FOLL-Z189/G1N**
Edition: