Ficha de producto

0189/B5 Puelo

Detalle Técnico	
Instalación	Sobre bidet
Material	Metal cromado
Presión de operación	0.4 a 4 bar
Funcionamiento	Juego monocomando para bidet
Peso	1,40 kg
Volumen	0.004 m3

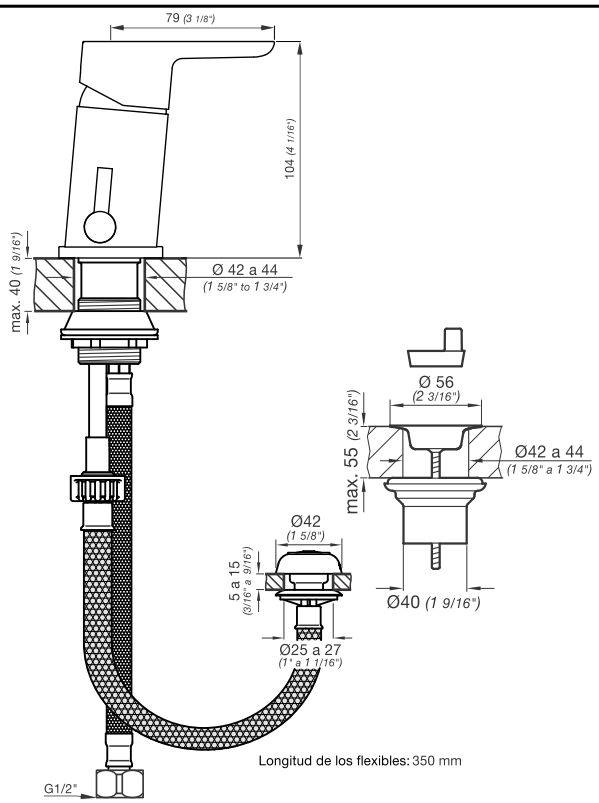

Todas las medidas están en milimetros y en pulgadas.

Incluye
Juego armado
Conjunto de fijación
Manguera flexible M10 (x2)
Lluvia bidé
Desagüe con tapita

Eficiencia	Consumo
Caudal mínimo de salida a presión de0.4BAR(5.8PSI)	Por lluvia 4 litros por minuto (1gpm)

Complementos para instalación

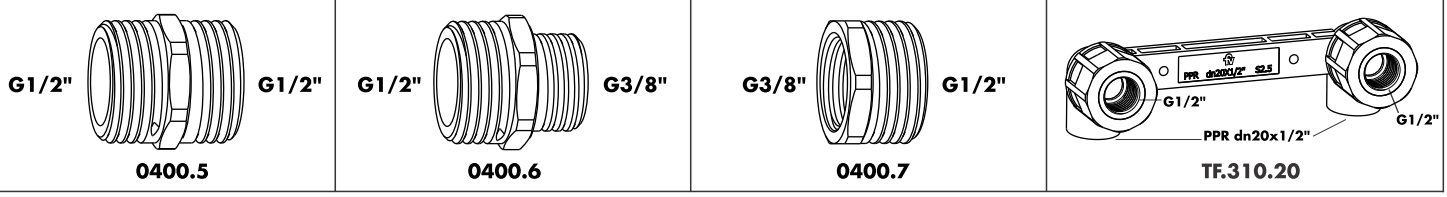

0400.5	0400.6	0400.7	TF.310.20

Argentina
Bernardo de Irigoyen 1053 - B1604AFC
Florida - Pcia. de Buenos Aires - Argentina
Tel.: (54 11) 4730-5300 - Fax: (54 11) 4730-5363

www.fvsa.com
@fvgriferia
export@fvsa.com
facebook.com/FVGRIFERIA

CALIDAD ISO 9001

GARANTIA 5 AÑOS